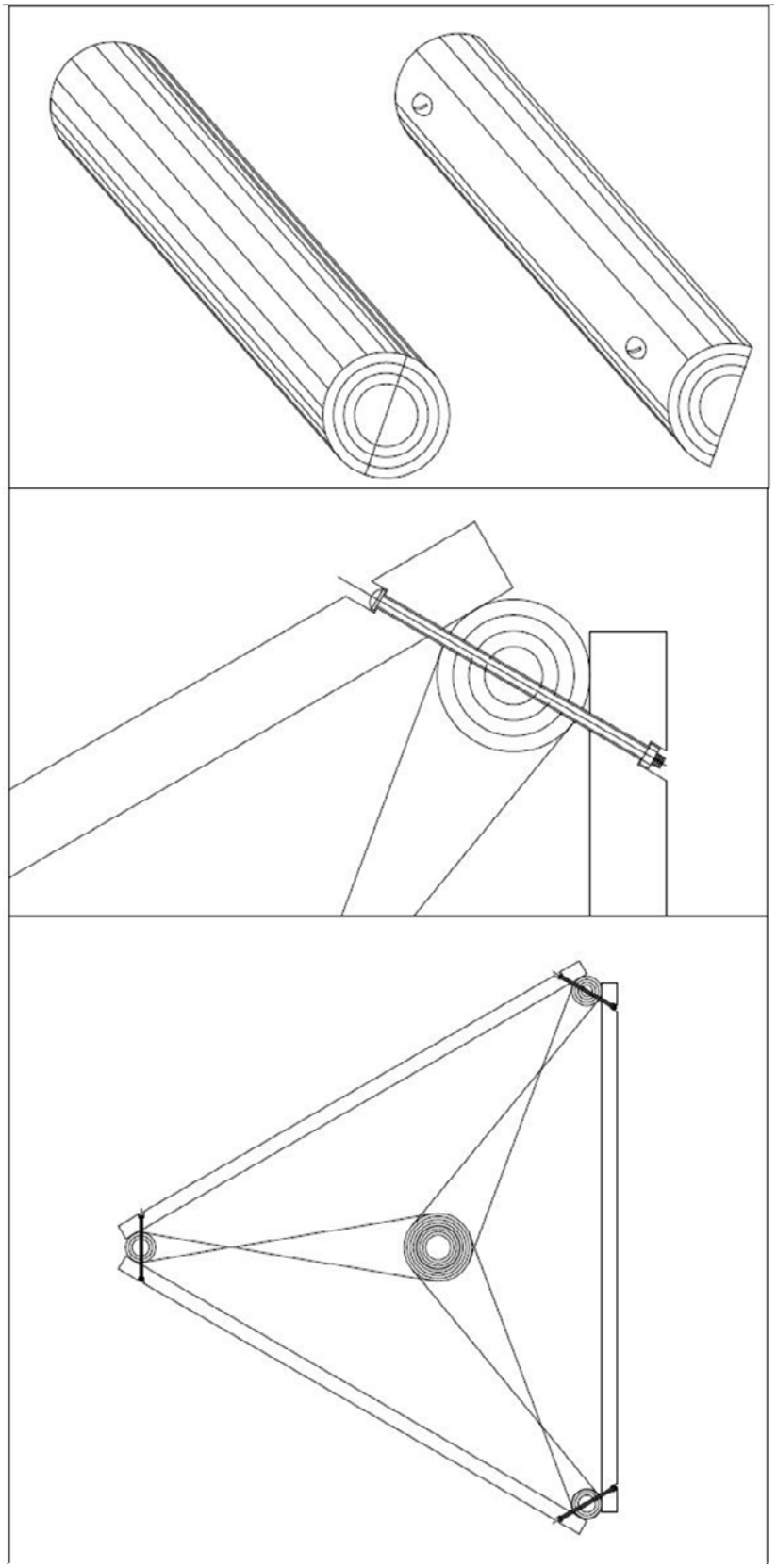

ANEXO 3

DETALHES DE FIXAÇÃO DE TRAVAS EM TUTORES E PROTETORES